外形寸法図

SD形

7/14MPa用

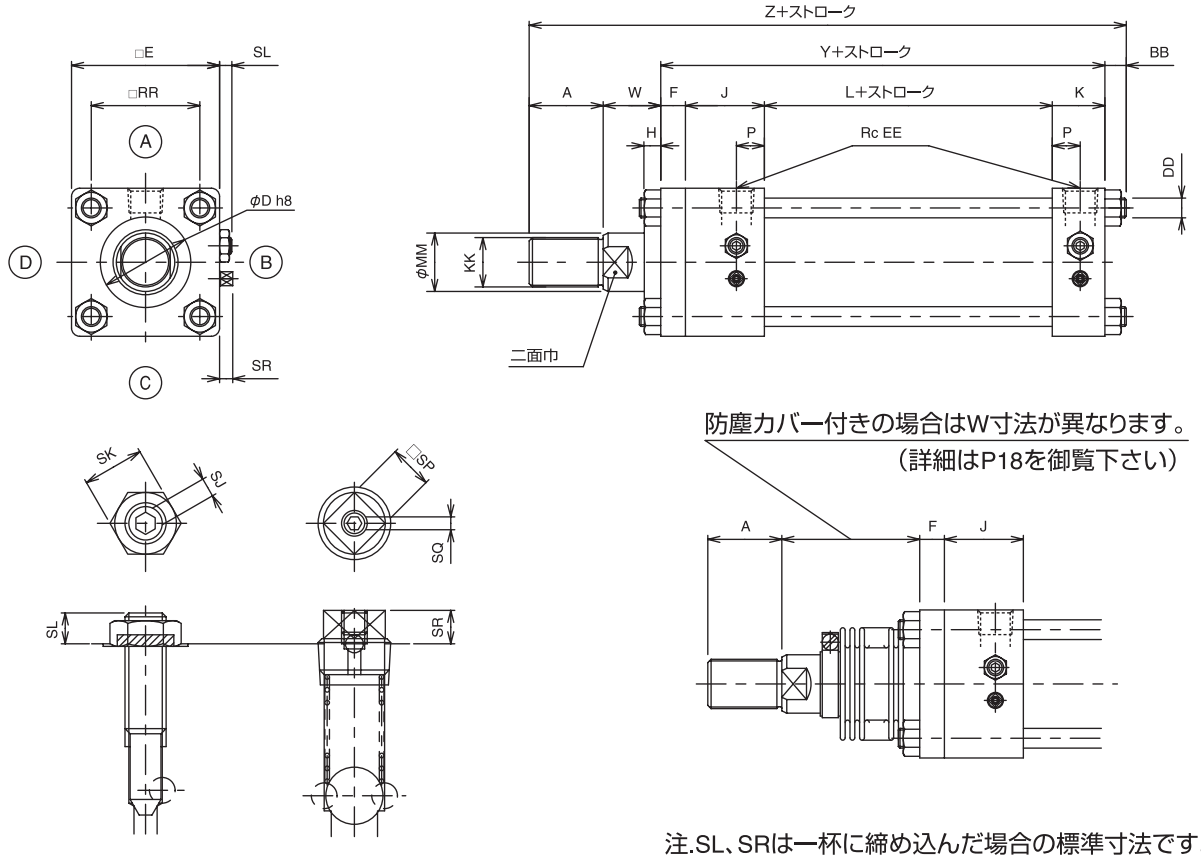

クッションアジャスタ　　チェックバルブ兼空気抜き

注.SL、SRは一杯に締め込んだ場合の標準寸法です。

両ロッド形の場合

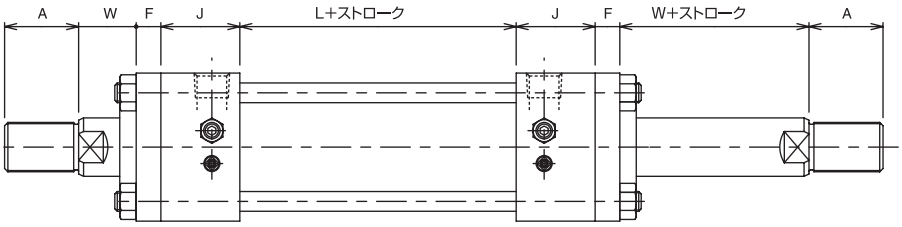

SD形基本寸法表

単位：mm

記号 ＼ シリンダ内径				30	40	50	63	80	100	125	140	150	160	180	200	224	250
共通	ロッド径	B系列	A	25	30	35	45	60	75	95	110	115	120	140	150	180	195
			D	36	40	46	55	65	80	95	105	110	115	125	140	150	170
			H	10	10	10	10	10	10	10	10	10	10	10	10	10	10
			KK	M16 ×P1.5	M20 ×P1.5	M24 ×P1.5	M30 ×P1.5	M39 ×P1.5	M48 ×P1.5	M64 ×P2	M72 ×P2	M76 ×P2	M80 ×P2	M95 ×P2	M100 ×P2	M120 ×P2	M130 ×P2
			MM	18	22.4	28	35.5	45	56	71	80	85	90	100	112	125	140
			二面巾	14	19	24	30	41	50	65	75	80	85	95	105	115	130
			Z	206	212	231	256	295	325	381	412	430	453	497	535	579	643
		C系列	A	—	25	30	35	45	60	75	80	85	—	—	—	—	—
			D	—	36	40	46	55	65	80	85	90	—	—	—	—	—
			H	—	10	10	10	10	10	10	10	10	—	—	—	—	—
			KK	—	M16 ×P1.5	M20 ×P1.5	M24 ×P1.5	M30 ×P1.5	M39 ×P1.5	M48 ×P1.5	M56 ×P2	M60 ×P2	—	—	—	—	—
			MM	—	18	22.4	28	35.5	45	56	63	67	—	—	—	—	—
			二面巾	—	14	19	24	30	41	50	55	60	—	—	—	—	—
			Z	—	207	226	246	280	310	361	382	400	—	—	—	—	—
	BB			10	11	11	13	16	18	21	22	25	25	27	29	34	37
	DD			M8 ×P1.5	M10 ×P1.5	M10 ×P1.5	M12 ×P1.5	M16 ×P1.5	M18 ×P1.5	M22 ×P1.5	M24 ×P1.5	M27 ×P1.5	M27 ×P1.5	M30 ×P1.5	M33 ×P1.5	M39 ×P1.5	M42 ×P1.5
	RR			40	46	54	66	82	100	126	138	150	160	182	200	225	250
	E			55	65	75	90	110	135	165	185	196	210	235	262	292	325
	EE(Rc)			3/8	3/8	1/2	1/2	3/4	3/4	1	1	1	1	11/4	11/2	11/2	2
	F			11	11	13	15	18	20	24	26	28	31	33	37	41	46
	J			42	42	46	48	58	58	68	68	68	69	85	95	95	115
	K			28	28	32	32	38	38	48	48	48	49	71	79	79	95
	L			60	60	64	68	70	76	80	88	96	104	86	90	90	90
	P			15	15	17	17	20	20	25	25	25	26	43	47	47	55
	W			30	30	30	35	35	40	45	50	50	55	55	55	60	65
	Y			141	141	155	163	184	192	220	230	240	253	275	301	305	346
	クッションストローク			—	20			25			25			30			35
	クッションアジャスタ		SJ	—	5						5		8				
			SK	—	17(M10)						17(M10)		26(M16)				
			SL	—	9			10	11		11			12	13		
	空気抜き		SP	7				9	12		12			14	17		19
			SQ	2.5(M5)				3(M6)	4(M8)		4(M8)			5(M10)			
			SR	9(1/8)				10(1/4)	11(3/8)		11(3/8)			12(1/2)	13(3/4)		13(1)