外形寸法図

MK-TCK 形

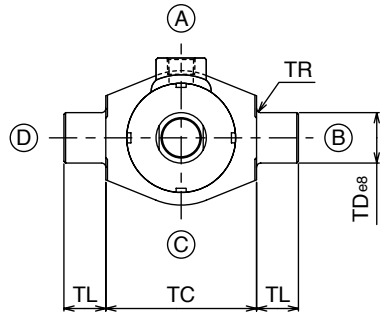

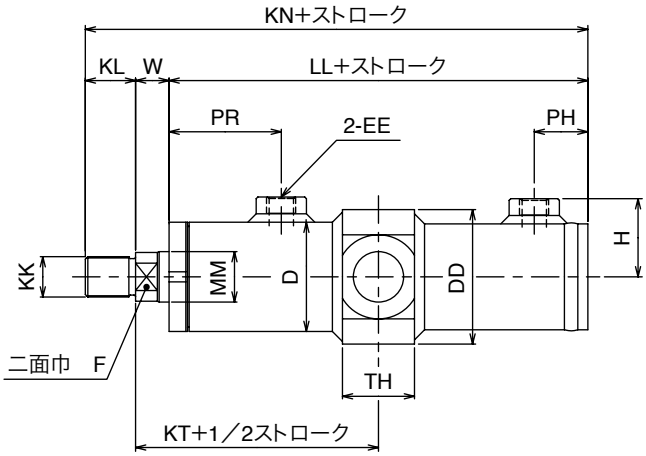

寸法表

単位：mm

共通寸法			CAK 仕様						共通仕様												最小ストローク
内径	ロッド形式	MM	KK	KL	F	KN	W	KT	LL	PR	PH	D	DD	H	EE	TC	TL	TD	TR	TH	
30	A	–				173	20	85.5	133	60	28	50	65	40	Rc1/4	$70^{-0.1}_{-0.5}$	20	$20^{-0.040}_{-0.073}$	2	33	75
	B	18	M16×1.5	20	14																
40	A	25	M20×1.5	25	21	183	20	89	138	60	28	55	71	42	Rc1/4	$75^{-0.1}_{-0.5}$	20	$25^{-0.040}_{-0.073}$	2.5	38	75
	B	20	M16×1.5	20	16																
50	A	35	M30×1.5	40	30	210	20	95	150	67	32	65	81	47	Rc3/8	$90^{-0.1}_{-0.5}$	25	$30^{-0.040}_{-0.073}$	2.5	43	80
	B	30	M24×1.5	30	24	200															
60	A	40	M36×1.5	45	36	230	25	105	160	72	32	75	91	52	Rc3/8	$105^{-0.1}_{-0.5}$	30	$35^{-0.050}_{-0.089}$	2.5	48	85
	B	35	M30×1.5	40	30	225															
70	A	50	M45×1.5	55	46	255	25	112.5	175	80	35	85	105	57	Rc3/8	$120^{-0.1}_{-0.5}$	35	$40^{-0.050}_{-0.089}$	3	53	90
	B	40	M36×1.5	45	36	245															
80	A	55	M48×1.5	60	50	270	30	120	180	80	38	97	117	63	Rc3/8	$135^{-0.1}_{-0.5}$	40	$45^{-0.050}_{-0.089}$	3	58	95
	B	45	M39×1.5	50	41	260															
90	A	60	M52×1.5	65	55	300	30	132.5	205	85	40	110	135	75	Rc1/2	$155^{-0.1}_{-0.5}$	45	$50^{-0.050}_{-0.089}$	3	63	95
	B	50	M45×1.5	55	46	290															
100	A	70	M64×2.0	80	65	320	30	135	210	85	40	120	145	80	Rc1/2	$170^{-0.1}_{-0.5}$	50	$60^{-0.060}_{-0.106}$	3	78	100
	B	55	M48×1.5	60	50	300															
110	A	75	M68×2.0	85	70	340	30	142.5	225	100	40	135	165	87	Rc1/2	$186^{-0.1}_{-0.5}$	55	$65^{-0.060}_{-0.106}$	3.5	83	130
	B	60	M52×1.5	65	55	320															
120	A	80	M72×2.0	90	75	360	35	152.5	235	100	50	145	175	93	Rc3/4	$200^{-0.1}_{-0.5}$	60	$70^{-0.060}_{-0.106}$	3.5	88	130
	B	65	M56×2.0	70	60	340															
130	A	85	M76×2.0	95	80	380	35	160	250	105	50	152.4	185	97	Rc3/4	$212^{-0.1}_{-0.5}$	65	$75^{-0.060}_{-0.106}$	4	88	130
	B	70	M64×2.0	80	65	365															
140	A	90	M80×2.0	100	85	400	35	167.5	265	110	55	165	200	108	Rc1	$225^{-0.1}_{-0.5}$	70	$80^{-0.060}_{-0.106}$	4	98	140
	B	80	M72×2.0	90	75	390															
150	A	100	M90×2.0	115	95	435	35	177.5	285	125	55	177.8	215	114	Rc1	$240^{-0.1}_{-0.5}$	75	$85^{-0.072}_{-0.126}$	4	98	150
	B	85	M76×2.0	95	80	415															
160	A	110	M100×2.0	125	105	470	35	190	310	135	60	190	230	120	Rc1	$255^{-0.1}_{-0.5}$	80	$90^{-0.072}_{-0.126}$	4	108	170
	B	90	M80×2.0	100	85	445															
170	A	120	M110×2.0	135	115	495	35	197.5	325	140	65	200	240	127	Rc1-1/4	$265^{-0.1}_{-0.5}$	85	$95^{-0.072}_{-0.126}$	4	118	190
	B	100	M90×2.0	115	95	475															
180	A	130	M120×2.0	150	120	530	40	210	340	145	70	216.3	260	135	Rc1-1/4	$285^{-0.1}_{-0.5}$	90	$100^{-0.072}_{-0.126}$	5	118	190
	B	100	M90×2.0	115	95	495															
190	A	130	M120×2.0	150	120	535	40	212.5	345	150	70	232	280	143	Rc1-1/4	$310^{-0.1}_{-0.5}$	95	$105^{-0.072}_{-0.126}$	5	128	210
	B	110	M100×2.0	125	105	510															
200	A	140	M130×2.0	165	130	560	40	217.5	355	150	75	241.8	290	148	Rc1-1/4	$320^{-0.1}_{-0.5}$	100	$110^{-0.072}_{-0.126}$	5	128	210
	B	110	M100×2.0	125	105	520															